Catálogo
ASBER
Capítulo
LAVADO VAJILLA ASBER

Modelo Específico
GES-400 220-240V 1N 50Hz

19085562 08/04/2022

DENOMINACIÓN:

• Tirador ergonómico y tope integrados en la puerta haciendo que la alimentación de las cestas sea más rápida y sencilla.
• Panel frontal extraíble que permite un acceso fácil a los componentes mejorando el mantenimiento del equipo.
• Estructura de la máquina fabricada completamente en acero inoxidable lo que extiende la vida útil de la misma.
• Panel de control electromecánico con un solo programa.
• Termostatos de seguridad para tanque y calderín, así como válvula antirretorno, que garantizan unas condiciones de trabajo fiables y seguras.
• Panel de control electromecánico.
• 1 ciclo de lavado de 120”.
• Cuba de lavado: 11 l. / Potencia: 2.0 kw.
• Calderín de aclarado: 5 l. / Potencia: 2.8 kw.
• Bomba de lavado: 0.3 kw.
• Consumo de agua: 2,5 l/aclarado.
• Doble sistema de lavado y aclarado superiores e inferiores.
• Dosificador de abrillantador incorporado.
• Válvula anti-retorno incorporada.
• Termostato de seguridad en tanque y calderín.
• Temperatura de lavado regulada a 60 ºC y de aclarado a 85 ºC.
• Conexión eléctrica: 230V / 1N 50 Hz.
DOTACIÓN:
- 2 cestas base 400 x 400 mm, 1 soporte para platos y 1 cestillo para cubiertos CU.

DIMENSIONES

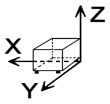

X Ancho	650	mm	X Ancho bruto	700	mm
Y Fondo	500	mm	Y Fondo bruto	550	mm
Z Alto	770	mm	Z Alto bruto	870	mm
Peso neto	39,0	kg	Peso bruto	42,0	kg
Volumen neto	0,250	m3	Volumen bruto	0,335	m3

ESPECIFICACIONES TÉCNICAS ELECTRICIDAD

Potencia motor	0,26 kW
Potencia eléctrica	3,100 kW
Amperaje (A)	13,3 A
Potencia calentamiento	2,80 kW
Voltaje	220-240V - 1N
Frecuencia eléctrica	50Hz

ESPECIFICACIONES TÉCNICAS AGUA

Presión	H2O: 200-400 kPa (2 - 4 bar)

ESPECIFICACIONES TÉCNICAS ACOMETIDAS

Cableado 230V Trifásico	3X1,5MM2

OTROS

Nivel de ruido	65,00 dB

Catálogo

ASBER

Capítulo

LAVADO VAJILLA ASBER

Modelo Específico

GES-400 220-240V 1N 50Hz
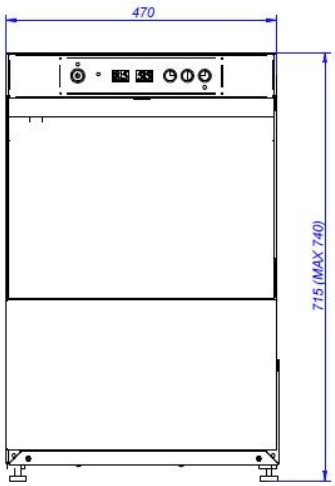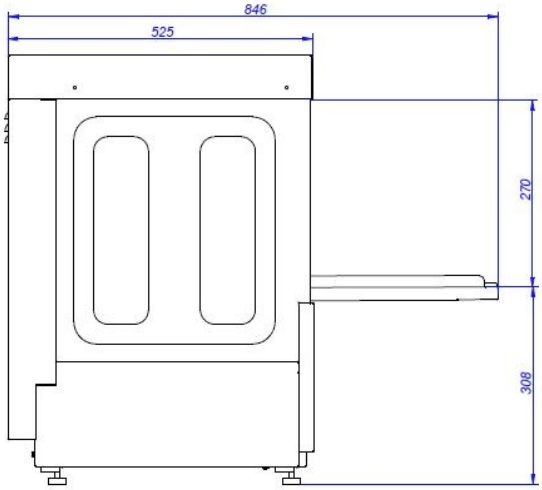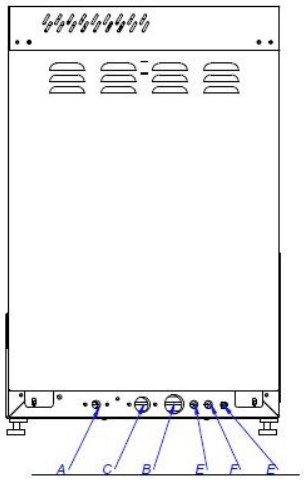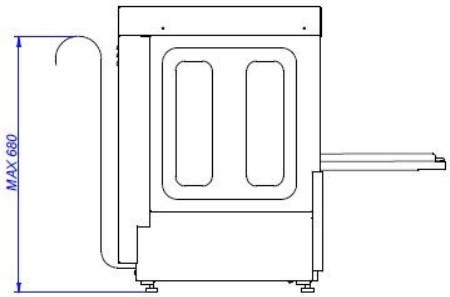
19085562 08/04/2022